

# **DVC** Wentylatory dachowe

## Odśrodkowy wentylator dachowy z pionowym wyrzutem i silnikiem EC

- **DVC** to wersja **nieizolowaną**
- **DVCI** to wersja izolowana z izolacją **akustyczną** i **termiczną 50 mm**
- **DVC/DVCI-S:** Potencjometr w zestawie ułatwiający uruchomienie
- **DVC/DVCI-P:** Zintegrowany regulator ciśnienia
- Szeroki zakres **akcesoriów**
- Dostępne z **silnikami EC** dla **50** i **60Hz**

Więcej szczegółów znajdziesz w naszym katalogu online

## Elastyczność

Wentylatory DVC/DVCI przeznaczone są do pracy z **pionowym wyrzutem** powietrza
Wentylatory zostały zaprojektowane do pracy z dużymi ilościami powietrza przy średnim ciśnieniu bez generowania nadmiernego hałasu
**DVC/DVCI-S** posiadają płynną regulację poprzez sygnał 0-10V, mają zintegrowany potencjometr.
**DVC/DVCI-P** są wyposażone w zintegrowany regulator ciśnienia do prostej realizacji regulacji stałego ciśnienia.

## Niezawodność

Wytrzymała obudowa wykonana z aluminium **odpornego na wodę morską** z wewnętrzną **ramą ze stali ocynkowanej**. Dzięki temu wentylator nadaje się również do zastosowań w strefach przybrzeżnych
Połączenie niezawodnej konstrukcji obudowy i silnika zapewnia zminimalizowanie konieczności konserwacji wentylatorów i umożliwia ich długą, **nieprzerwaną pracę**.

## Wydajność

**Zoptymalizowany pod kątem hałasu** wirnik wraz z **wysokosprawnym** silnikiem z wirującą obudową zostały zaprojektowane tak, by zapewnić **maksymalną wydajność** przy **minimalnym zużyciu energii.**

## Akcesoria

Wentylatory DVC/DVCI mogą być dobierane wraz z różnego rodzaju **akcesoriami**, takimi jak podstawy dachowe, ramy uchylne, tłumiki itp.

# Cechy

## Budowa

**Obudowa** wykonana jest z **aluminium odpornego na działanie wody morskiej**. **Rama podstawy** wykonana ze **stali ocynkowanej** ze zintegrowanym stożkiem wlotowym.
Zintegrowana osłona przed ptakami wykonana z ocynkowanej stali malowanej proszkowo.
**DVCI** posiada **50 mm izolację akustyczną i termiczną z wełny mineralnej**.

## Wirnik

W wentylatorach DVC/DVCI zastosowano wirnik **promieniowy** z **łopatkami zakrzywionymi do tyłu**. Są one wykonane z poliamidu (wielkość 190 - 225) lub polipropylenu (wielkość 315 do 710), **wyważone** dynamicznie i sparowane z odpowiednimi silnikami **EC** z **wirującą obudową**.

## Silnik

Wentylatory DVC/DVCI dostarczane są z **silnikiem EC**. Silniki przystosowane są do pracy z częstotliwością **50Hz** i **60Hz**.

## Ochrona silnika

Silniki **EC** posiadają **zintegrowane** elektroniczne zabezpieczenie **termiczne**, w tym **zabezpieczenie przed zablokowaniem wirnika** i **soft-start**.

## Kontrola

Wentylatory **DVC/DVCI-S** dostarczane są z **wbudowanym potencjometrem** do regulacji punktu pracy oraz mogą być sterowane zewnętrznym **sygnałem 0-10V**.
**DVC/DVCI-P** z wbudowanym zespołem regulatora ciśnienia do regulacji stałego ciśnienia.
**Silniki EC w zależności od modelu** wyposażone są również w komunikację **ModBus lub sygnalizację alarmu.**

## Instalacja

DVC/DVCI są przeznaczone do **montażu na zewnątrz**

## Dane techniczne

| Dane nominalne | | |
|---|---|---|
| Napięcie (nominalne) | 230 | V |
| Częstotliwość | 50;60 | Hz |
| Zasilanie | 1~ | |
| Moc pobierana (P1) | 551 | W |
| Moc wejściowa kW | 0.551 | kW |
| Prąd pobierany | 2.4 | A |
| Prędkość obrotowa | 1519 | rpm |
| Przepływ powietrza | maks. 4789 | $m^3/h$ |
| Maks. temp. przetłaczanego powietrza | maks. 40 | °C |
| Maks. temp. przetłaczanego powietrza przy regulacji obrotów wentylatora | 40 | °C |

| Stopień ochrony / Klasyfikacja | | |
|---|---|---|
| Stopień ochrony, silnik | IP55 | |
| Klasa izolacji | F | |

| Zgodność danych z ErP | | |
|---|---|---|
| Zgodność z ErP | ErP 2018 | |

| Wymiary i masa | | |
|---|---|---|
| Masa | 23.5 | kg |

| Inne | | |
|---|---|---|
| Typ silnika | EC | |

# Charakterystyka

## Charakterystyka

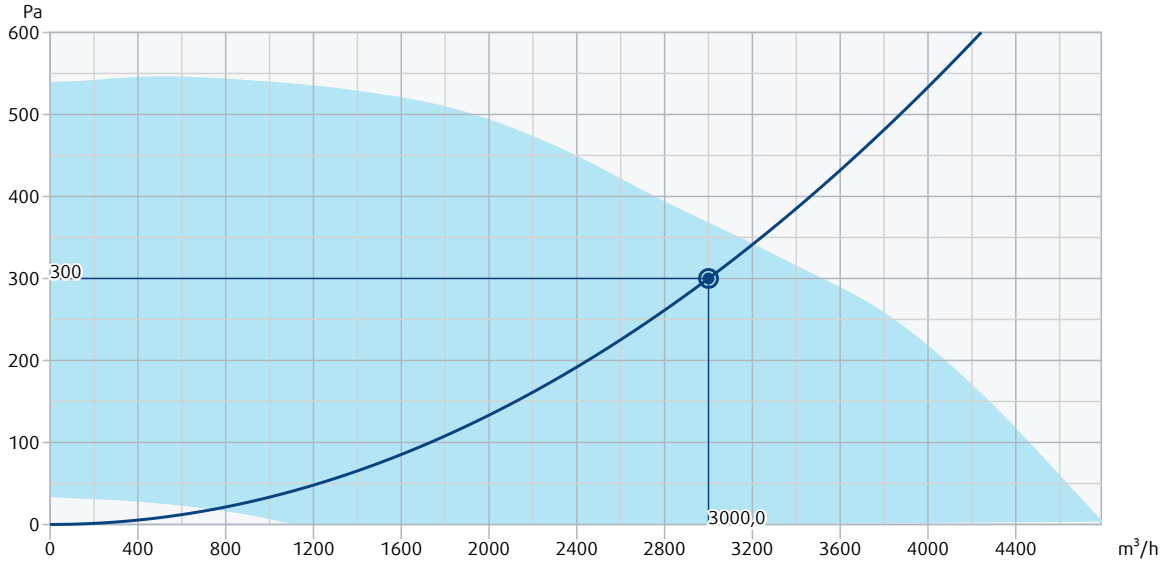


| Dane hydrauliczne | |
|---|---|
| Wymagany przepływ powietrza | 3000 m³/h |
| Wymagane ciśnienie statyczne | 300 Pa |
| Przepływ powietrza w punkcie pracy | 3000 m³/h |
| Ciśnienie statyczne w punkcie pracy | 300 Pa |
| Gęstość powietrza | 1,204 kg/m³ |
| Moc | 463,2 W |
| Prędkość obrotowa | 1415 rpm |
| Prąd | 2,02 A |
| SFP | 0,556 kW/m³/s |
| Napięcie sterujące | 9,4 V |
| Napięcie zasilania | 230 V |

| Poziom mocy akustycznej | | 63 | 125 | 250 | 500 | 1k | 2k | 4k | 8k | Total |
|---|---|---|---|---|---|---|---|---|---|---|
| Wlot | dB(A) | 38 | 51 | 56 | 58 | 59 | 53 | 50 | 50 | 64 |
| Wylot | dB(A) | 40 | 53 | 57 | 60 | 60 | 55 | 51 | 52 | 65 |
| Poziom ciśnienia akustycznego z 3m (20m² Sabine) | dB(A) | - | - | - | - | - | - | - | - | 58 |
| Poziom ciśnienia akustycznego z 3m w polu swobodnym | dB(A) | - | - | - | - | - | - | - | - | 44 |

## Ekoprojekt

| Ekoprojekt | | |
|---|---|---|
| Zgodność z ErP | 2018 | |
| Kategoria urządzenia | System wentylacyjny przeznaczone do budynków niemieszkalnych SWNM | |
| Rodzaj napędu | Układ bezstopniowej regulacji prędkości obrotowej | |
| Deklarowany typ urządzenia | Jednokierunkowy system wentylacyjny JSW | |
| Rodzaj Układu odzysku ciepła | Brak | |
| Sprawność cieplna odzysku ciepła (JSW) | Nie dotyczy | |
| Znamionowe natężenie przepływu, q nom | 0.7983 | $m^3/s$ |
| Znamionowy pobór mocy, P nom. | 0.551 | kW |
| Znamionowe ciśnienie zewnętrzne, Ps nom. | 383 | Pa |
| Sprawność wentylatora | 55.5 | % |
| Stopień zewnętrznych przecieków powietrza | 0 | % |
| Poziom mocy akustycznej (LWA) | 66 | dB(A) |

## Wymiary

| DVSI/DVCI | A | B | C | D | E | F | ØG | ØH | I |
|---|---|---|---|---|---|---|---|---|---|
| **355-400** | 877 | 747 | 440 | 598 | 6xM8 | 450 | 20 | 12(4x) | 438 |

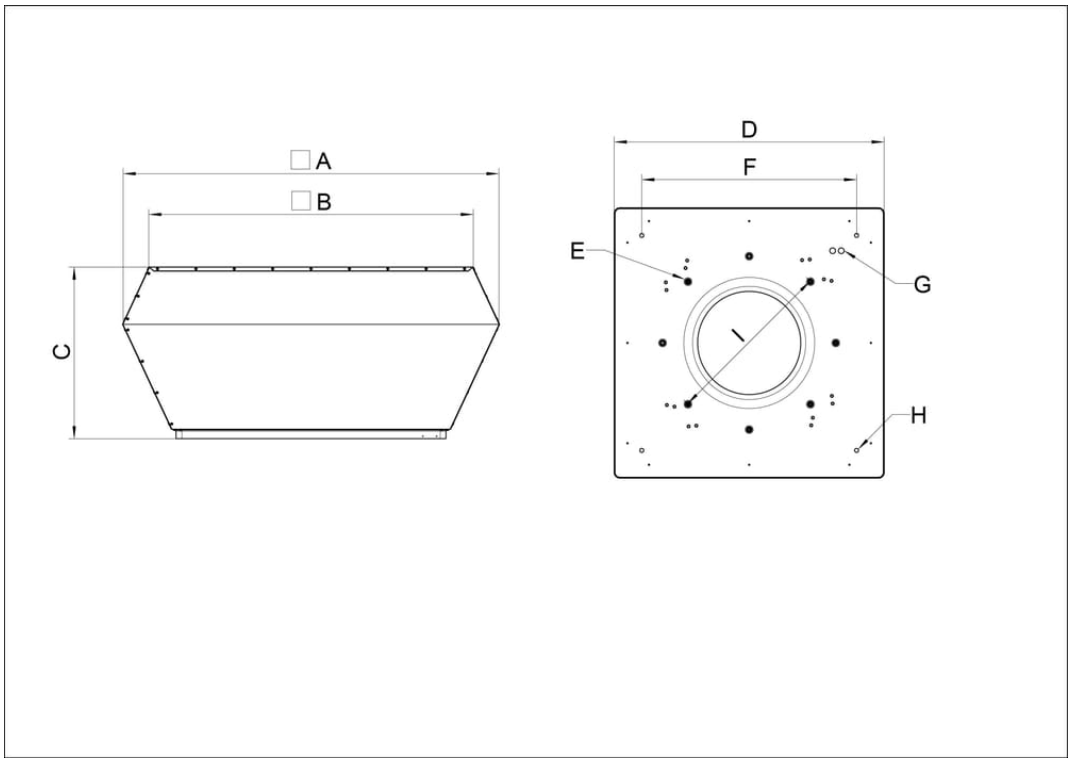

## Schemat połączeń

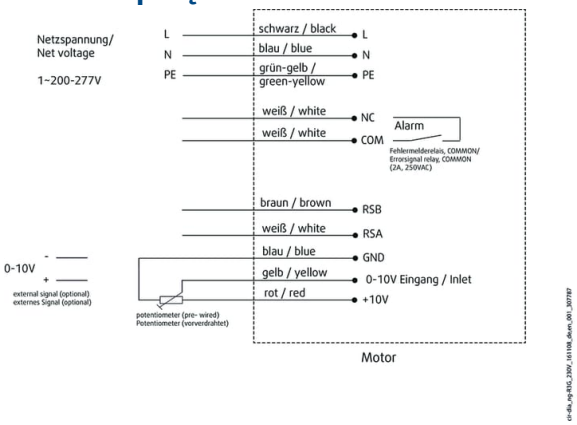

## Accessories

- ASF 355-500 (9569)
- ASS 355-500 (9576)
- EC-Basic-CO2/T (24808)
- EC-Basic-T (24805)
- EC-Selektor (9908)
- FDS-L 355/400 (95281)
- HR-S (286251)
- IR-24-P (6995)
- MTP 20, 0-10V (310220)
- REV-3POL/03 ON/OFF (33978)
- REV-5POL/05 ON/OFF (33979)
- S-5EC-2 (449084)
- SSD 355/400 (9562)
- SSS 355 (30077)
- TFR (5158)
- TG 540-800 (1727)
- VKM 355-500 (9556)
- ASK 355/400 (300905)
- CO2RT-R-D (6993)
- EC-Basic-H (24807)
- EC-Basic-U (24806)
- FDS 355/400 (9550)
- FTG 355/400 (30508)
- HR1 higrostat pomieszczeniowy (215150)
- MTP 10 (32731)
- MTV-1/010 (30650)
- REV-3POL/03-7,5kW B/G (264804)
- RT 0-30 (5151)
- SDS 355/400 (3785)
- SSD 355/400 ZM (95061)
- TDA 355/400 (301393)
- TG 540-1230 (1726)
- TG 540-800 A60 (5086)
- VKS 355-500 (9544)

## Dokumentacja

- EBM MODBUS Version 5.01 Lite EN
- Instrukcja instalacji, eksploatacji i konserwacji_005
- MOUNTING_INSTRUCTIONS_MLR_ROOF_FAN.PDF